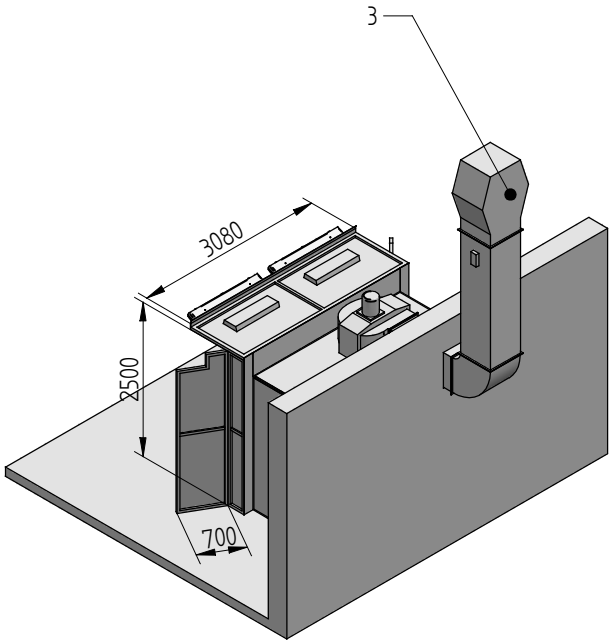

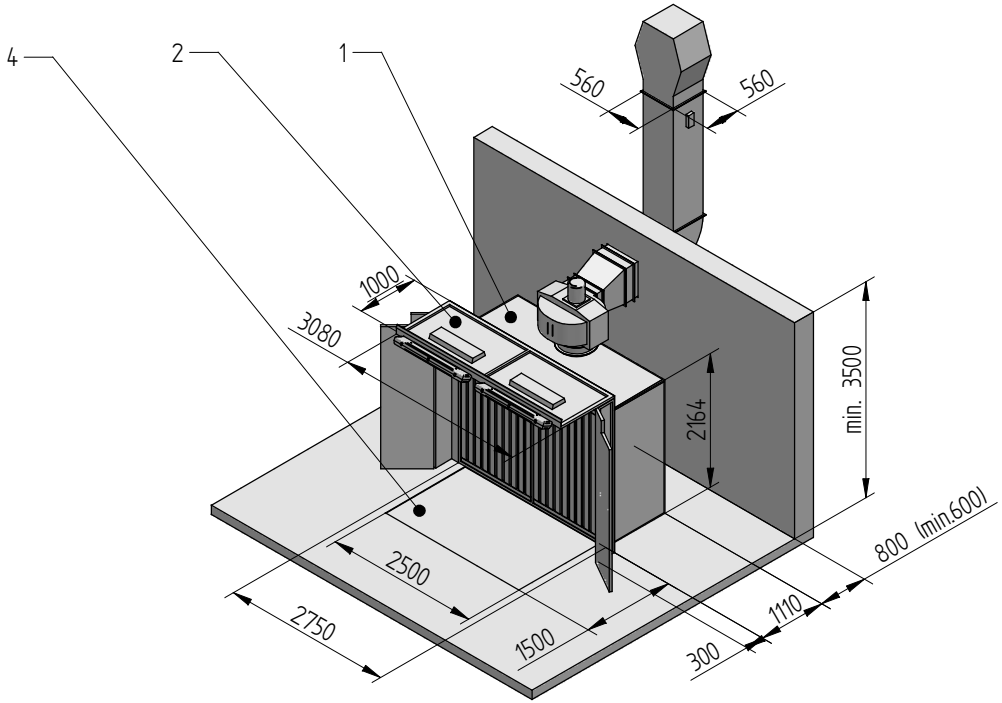

	Jméno:	Datum:
Kreslil:		
Kontroloval:		
List:	1/1	
Měřítko:	1:100	

DUŠEVNÍ MAJETEK
firmy Softlak s.r.o.
zneužití se trestá dle zákona

Softlak s.r.o.
Ledeč nad Sázavou

Název:
PRACOVIŠTĚ PRO NANÁŠENÍ NH

A4

Zákazník:

NABÍDKA